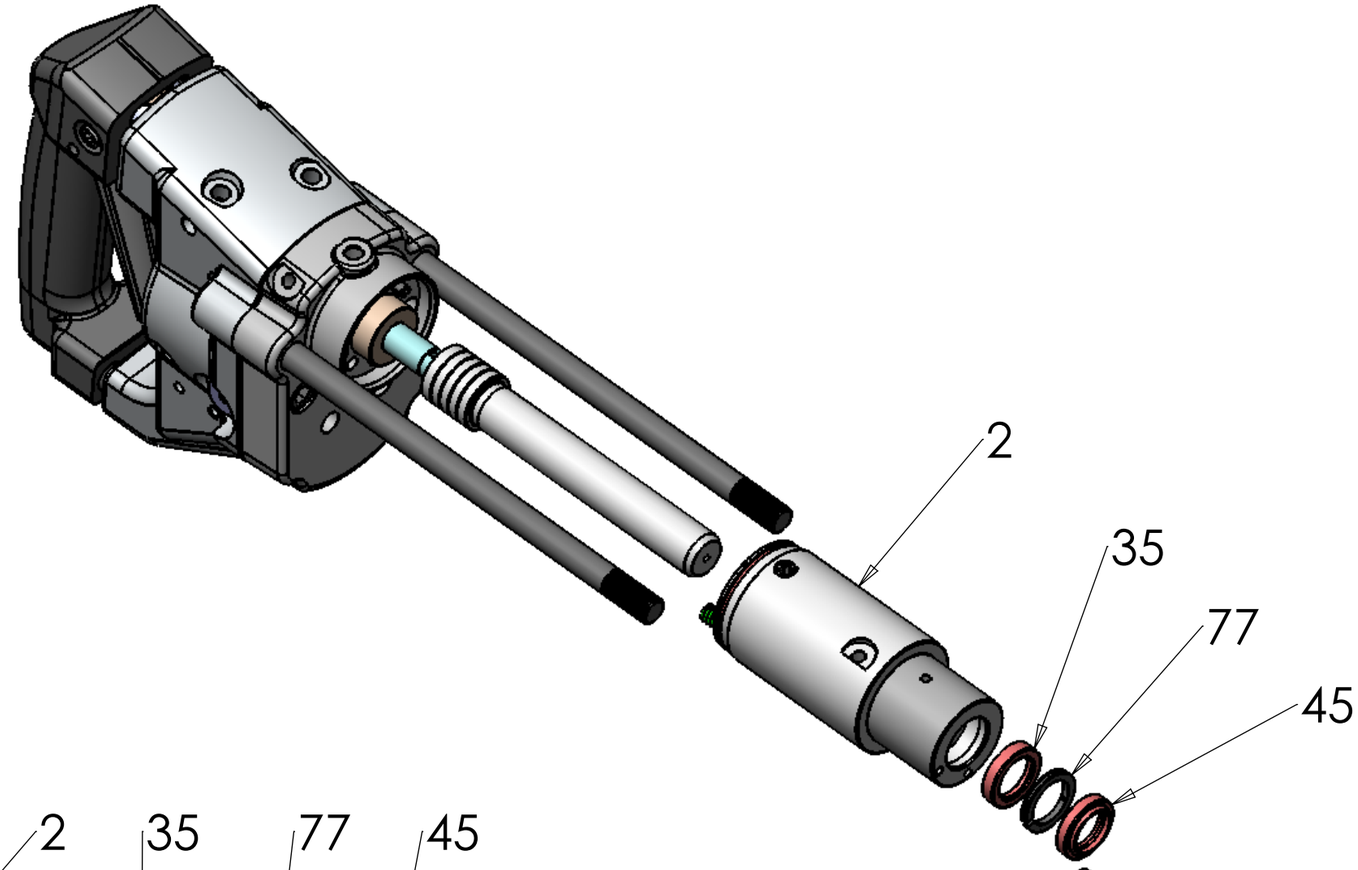

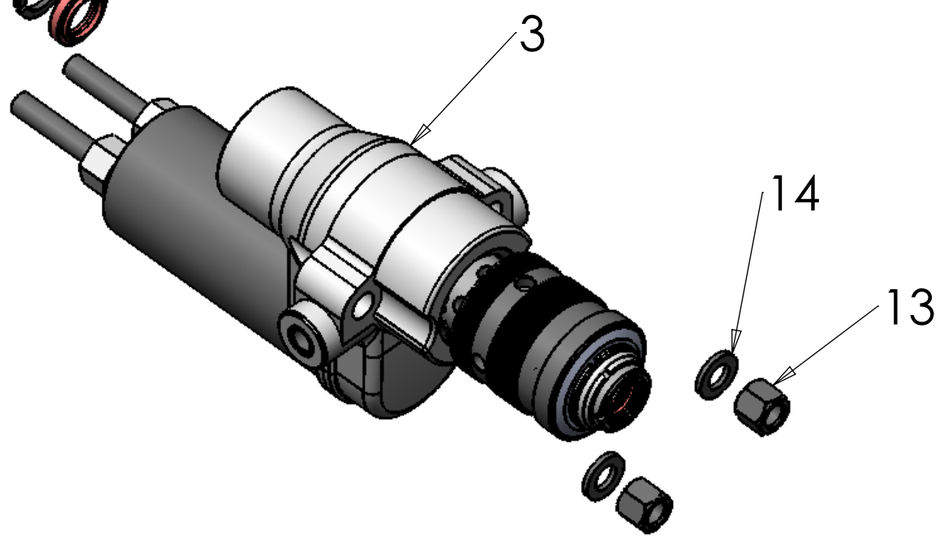

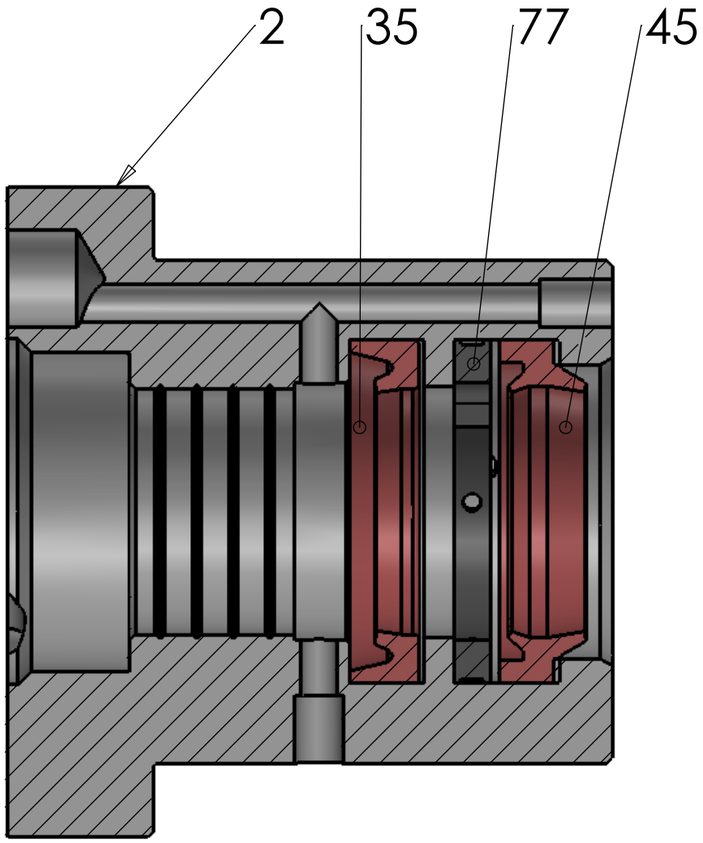

PROPRIETA' RISERVATA: IL PRESENTE DOCUMENTO NON PUO' ESSERE RIPRODOTTO E COMUNICATO A TERZI, ANCHE PARZIALMENTE, SENZA L'AUTORIZZAZIONE DELLA DOA s.r.l. LA STESSA SI RISERVA DI TUTELATE I PROPRI DIRITTI A RIGORE DI LEGGE.

RIF.	MODIFICA N.	DATA

MATERIALE

TRATTAMENTO

FINITURA

ISO E

SCALA 1:1

TOLLERANZA GENERALE
UNI 2768 - fH

A3	FIRMA	DATA
DIS.	B.L.	05/01/11
VER.		
VISTO		

DISEGNO **D901010EX**

REV. **05**

DOA HYDRAULIC TOOLS

DENOMINAZIONE

Demolitore rotativo 13AW

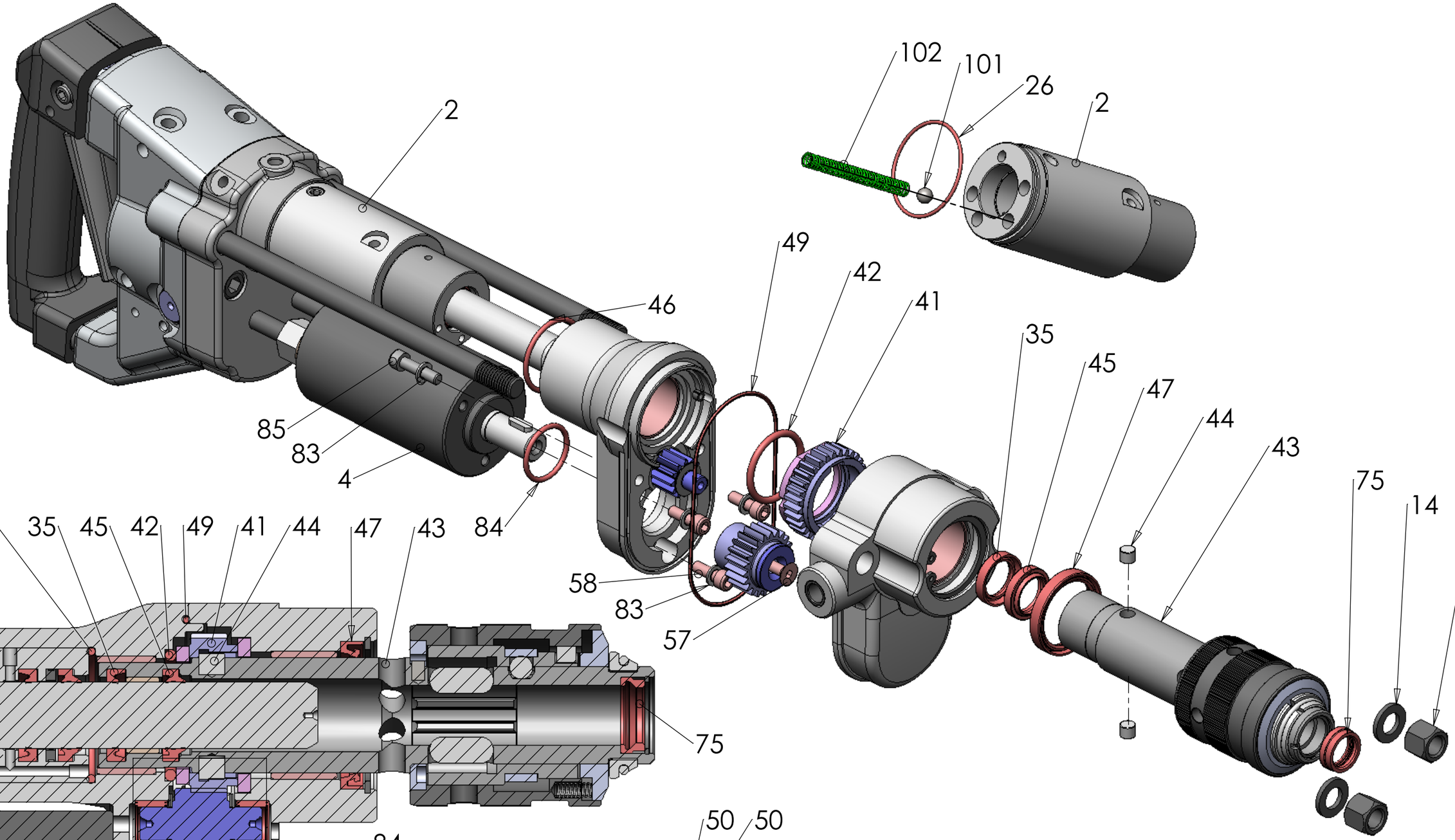

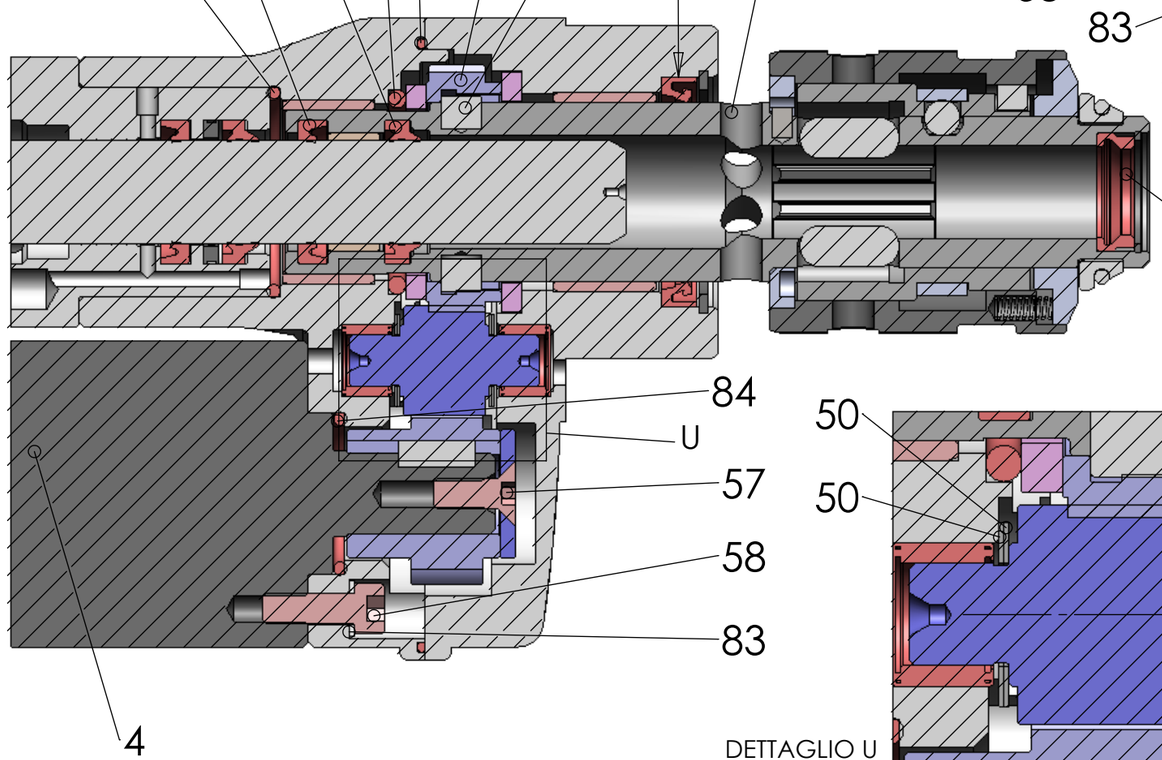

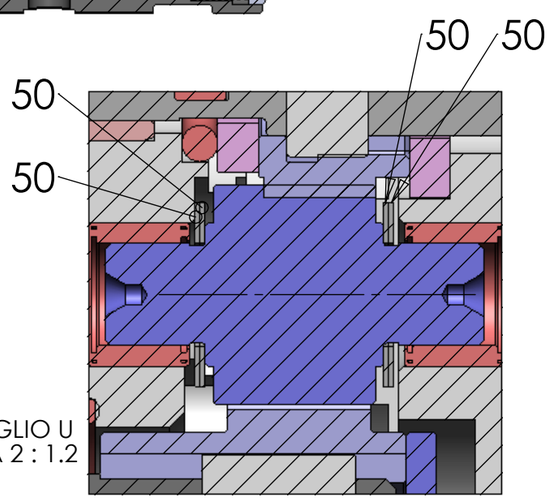

DETTAGLIO U
SCALA 2 : 1.2

PROPRIETA' RISERVATA: IL PRESENTE DOCUMENTO NON PUO' ESSERE RIPRODOTTO E COMUNICATO A TERZI, ANCHE PARZIALMENTE, SENZA L'AUTORIZZAZIONE DELLA DOA s.r.l. LA STESSA SI RISERVA DI TUTELATE I PROPRI DIRITTI A RIGORE DI LEGGE.

RIF.	MODIFICA N.	DATA

DOA HYDRAULIC TOOLS

MATERIALE

TRATTAMENTO

FINITURA

ISO E SCALA 1:1

TOLLERANZA GENERALE
UNI 2768 - fH

A3	FIRMA	DATA
DIS.	B.L.	05/01/11
VER.		
VISTO		

DISEGNO **D901010EXP** REV. **05**

DENOMINAZIONE
Demolitore rotativo idraulico 13AW

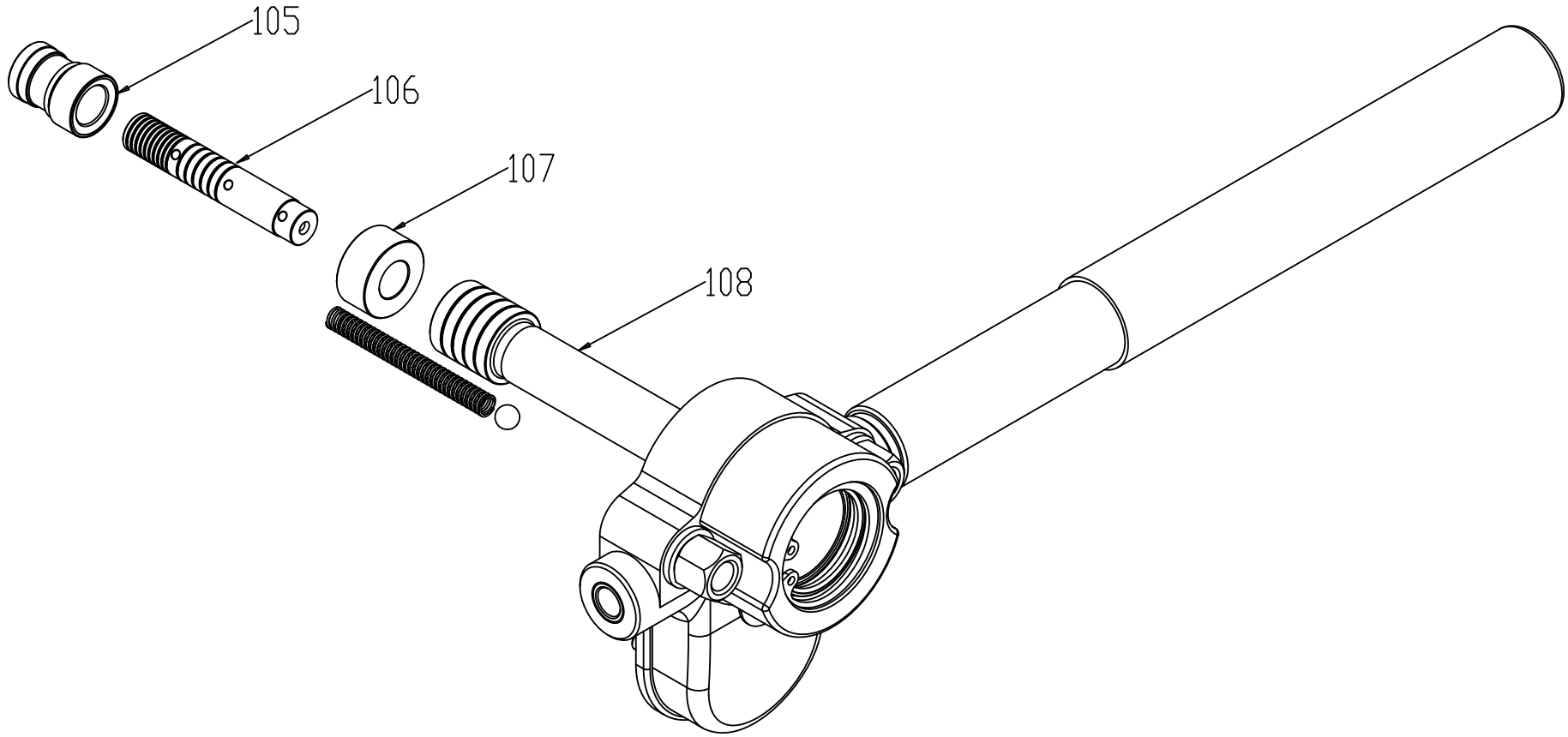

PROPRIETA' RISERVATA: IL PRESENTE DOCUMENTO NON PUO' ESSERE RIPRODOTTO E COMUNICATO A TERZI, ANCHE PARZIALMENTE, SENZA L'AUTORIZZAZIONE DELLA DOA s.r.l. LA STESSA SI RESERVA DI TUTELARE I PROPRI DIRITTI A NORMA DI LEGGE.

RIF.	MODIFICA N.	DATA

MATERIALE

TRATTAMENTO

FINITURA

ISO E

SCALA 1:1

TOLLERANZA GENERALE
UNI 2768 - fH

A3	FIRMA	DATA
DIS.	B.L.	05/01/11
VER.		
VISTO		

DISEGNO D901010EXPP

REV. 05

DOA HYDRAULIC TOOLS

DENOMINAZIONE
Demolitore rotativo 13AW